## ПОГЛЕД ОТГОРЕ

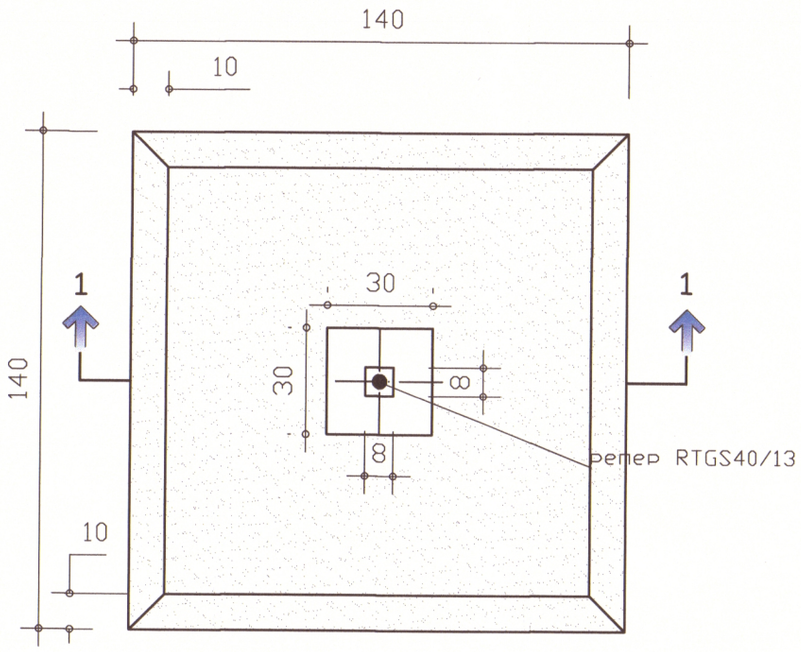


## РАЗРЕЗ 1-1

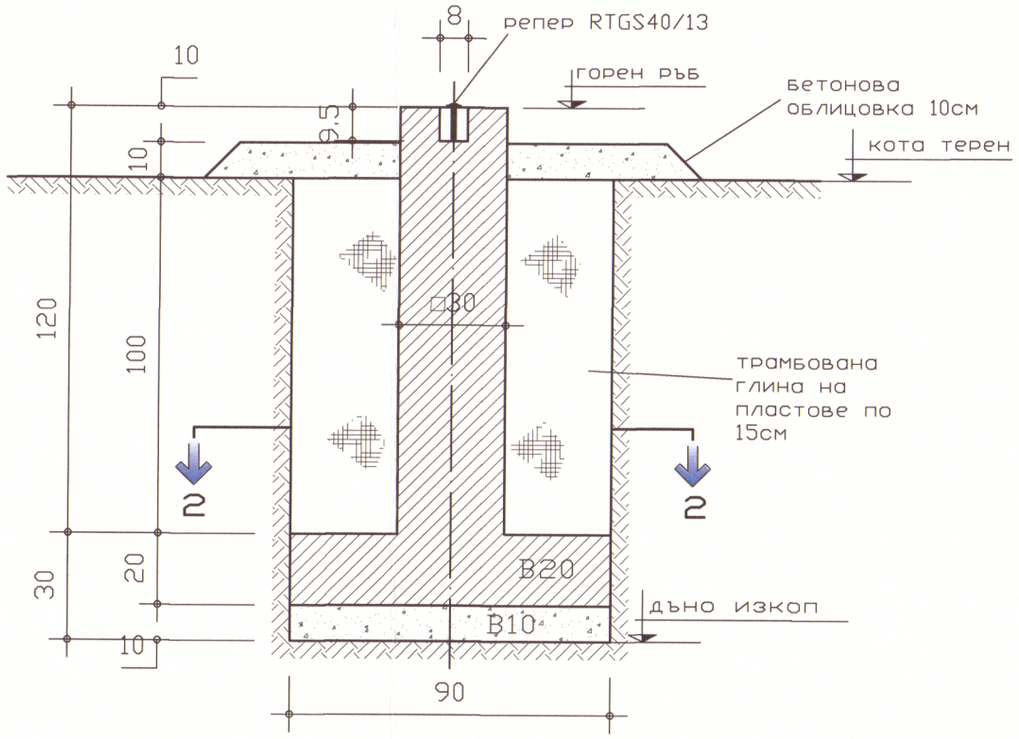


репер RTGS40/13

- Диаметър на главата 40мм и височина 10мм.
- Диаметър на стеблото 13мм.
- Дължина 90мм.
- Материал: Месинг

## Параметри:

| | |
|---|---|
| Изкоп | -1,10м$^3$ |
| Бетон B20 | -0,50м$^3$ |
| Бетон B10 | -0,08м$^3$ |
| Кофраж | -1,50м$^2$ |
| Глина | -0,80м$^3$ |
| Репер | -1бр. |
| Цим.р-р 1:1 за замонолитване | |

## РАЗРЕЗ 2-2

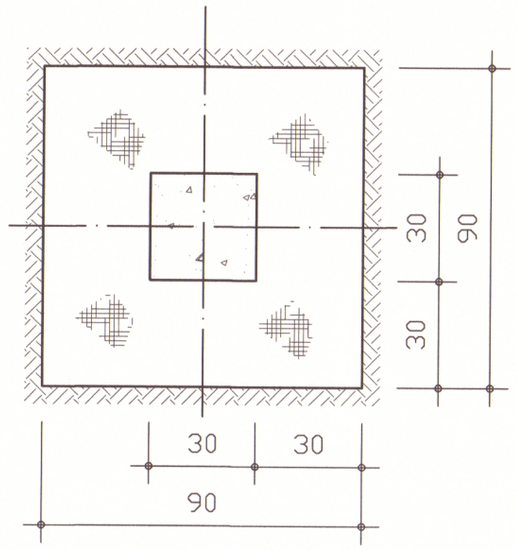


Забележка: Всички размери са дадени в сантиметри.

ЗАВЕРИЛ

Възложител: Кмет община Добрич

КАМАРА НА ИНЖЕНЕРИТЕ В ИНВЕСТИЦИОННОТО ПРОЕКТИРАНЕ
ГРАЖДАНСКА ПРОЕКТАНТСКА ПРАВОСПОСОБНОСТ
Регистрационен № 02898
инж. МАРИЯ АНГЕЛОВА ВЕЛЧЕВА
Секция: МДГЕ
Части на проекта по удостоверение за ППП
Подпис
ВАЖИ С ВАЛИДНОСТ ... ЗА ПЛП ЗА ТЕКУЩАТА ГОДИНА

# НИПРОРУДА ООД- Пловдив

Възложител: ОБЩИНА гр.ДОБРИЧ

ОБЕКТ: Изготвяне на работни проекти за строителството на 2-ра клетка за депониране на отпадъци на територията на регионално депо "Стожер"

| | | | | | |
|---|---|---|---|---|---|
| Водещ проектант | инж.Михайлов | | НИВЕЛАЧЕН РЕПЕР (НР) | Част | Мониторинг |
| | | | | Фаза | РП |
| Проектант | инж.Стаматова | | | Мащаб: | 1:20 |
| | | | | Лист 3 | Вс.л. 5 |
| | | | | Архивен N | |
| Начертал | инж.Велчева | | | август 2019г | |

Формат БДС ISO 5457, БДС ISO 7200